# CONTOUR X

*FIRST CLASS WORKHORSE ›*

# CONTOUR X-SERIES

Seit mehr als zehn Jahren gehört die HK Audio CONTOUR-Serie zu den etablierten Punktstrahler-Lautsprechern auf den professionellen Bühnen der Welt. Die akustische Leistungsfähigkeit, das durchdachte Handling und die legendäre Langzeitqualität ‚Made in Germany' machen CONTOUR bis heute zur ersten Wahl anspruchsvoller Profis.

Die neue CONTOUR X-Serie trägt diesen Anspruch in die nächste Generation. Fortschrittlichste Komponenten, neueste Mess- und Simulationsverfahren und schonungslose Praxistests, basierend auf den Wünschen und Ideen, die uns erfahrene Anwender geschildert haben.

Mit dieser Broschüre wollen wir Ihnen einen Überblick über die besonderen Leistungsmerkmale unserer neuen Punktstrahler-Flaggschiff-Familie CONTOUR X vermitteln.

HK AUDIO

## Akustische Leistung

**Sehr hoher verwertbarer Schalldruckpegel, beste Fullrange-Eigenschaften und eine hochauflösende, natürliche Stimmwiedergabe – das waren die Schlüsselkriterien im Lastenheft der neuen CONTOUR X Punktstrahler-Familie.**

Die in der CONTOUR X-Serie eingesetzten Chassis gehören zur neuesten Generation professioneller Hochleistungslautsprecher, die sich durch sehr hohe Belastbarkeiten bei höchstem Wirkungsgrad auszeichnen. Dazu kommen eine bemerkenswert tiefreichende Basswiedergabe und das dynamisch homogene Klangverhalten bei allen Lautstärken, welche die CONTOUR X-Modelle im Vergleich zu außergewöhnlich effizienten Fullrange-Lösungen macht.

Die um 90 Grad drehbaren Hochtonhörner wurden entsprechend des Anforderungsprofils der CONTOUR X-Serie mit Hilfe der „Boundary Elements Method" (BEM) speziell entwickelt. Dabei standen präzise Abstrahleigenschaften, minimierte Verzerrungen und ein optimiertes Time Alignment zwischen Hoch- und Tieftonweg im Fokus der Entwickler.

Eine weitere Besonderheit sind auch die aufwendig designten und sorgfältig abgestimmten passiven Frequenzweichen mit 24 dB Flankensteilheit. Zusammen mit den State-of-the-Art HF-Treibern und dem nahzu perfekten Richtverhalten der HF-Hörner werden so die Vorraussetzungen für die bestmögliche Wiedergabe auch feinster musikalischer Details geschaffen.

Die Frequenz- und Phasenverläufe sind dank der passiven Filterung bereits sehr ausgeglichen. Diese Eigenschaft verleiht allen CONTOUR X-Modellen einen wichtigen Praxisvorteil: Auch ohne zusätzlichen externen Controller und an praktisch jeder leistungsfähigen Endstufe liefern sie absolut professionellen Klang „out-of-the-box".

Für alle CONTOUR X-Modelle sind Filtersätze für LAKE Processing (LAB.Gruppen) bzw. Armonia Pro Audio Suite (Powersoft) erhältlich. Diese Filter perfektionieren die für sich schon sehr hochwertigen Wiedergabeeigenschaften der CONTOUR X-Serie.

Das akustische Konzept der CONTOUR X -Serie beantwortet die gestiegenen Praxisanforderungen anspruchsvoller Anwender mit dem aktuell technisch Machbaren. Das macht diese Serie zu hocheffizienten und vielseitig einsetzbaren Werkzeugen bei der Umsetzung täglich wechselnder Beschallungsaufgaben.

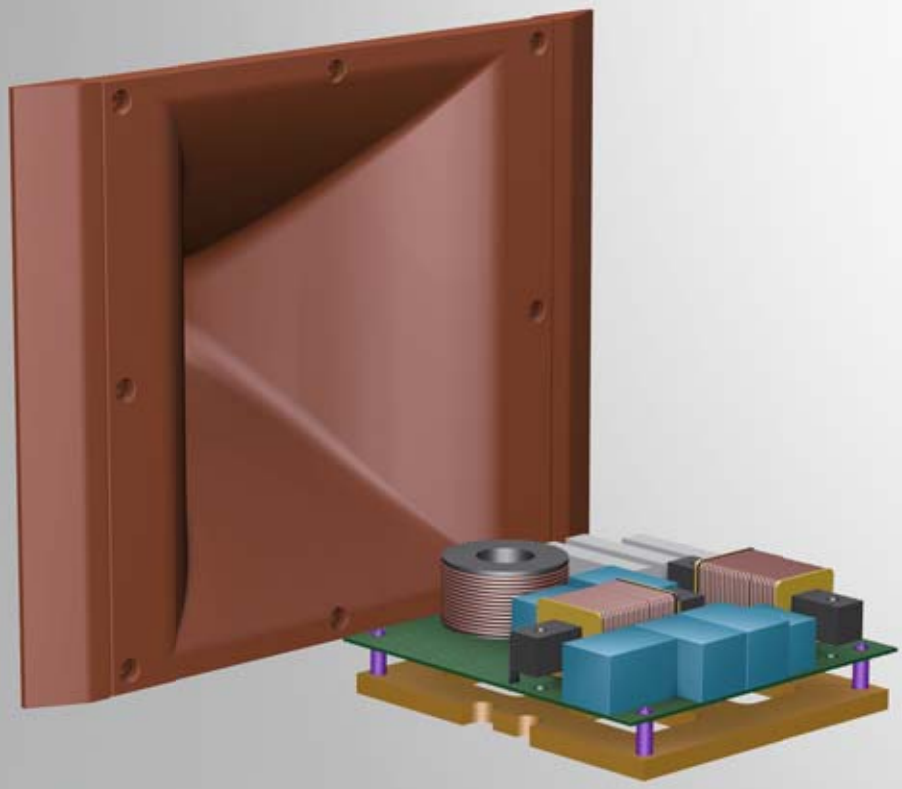

## Mechanik

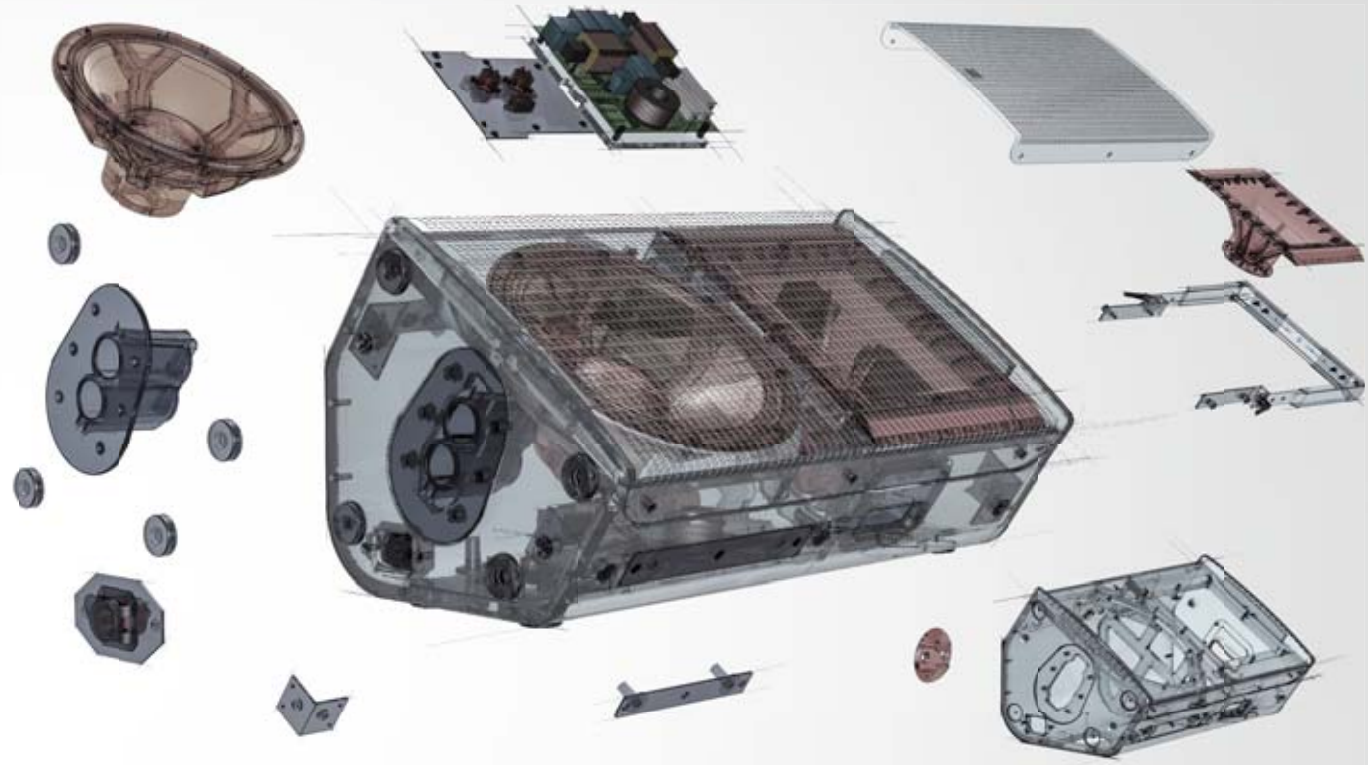

**Die Gehäuse der neuen CONTOUR X-Serie sind für den jahrelangen, harten Einsatz ´on the road´ konstruiert.**

Das bewährte Birkenmultiplex, mit sprichwörtlicher HK Audio-Sorgfalt in unserer Schreinerei in St. Wendel verarbeitet, ist mit einer extrem widerstandsfähigen PU-Beschichtung versiegelt. Zusammen mit den antikorrosiv beschichteten Stahlfrontgittern garantiert das maximale mechanische Belastbarkeit.

Die mit einem neuen Fertigungsverfahren hergestellten, modern gestalteten Gehäuse heben sich mit ihren großen Kantenradien deutlich von der Vorgängerserie ab.
Zudem ist die neue Gehäuseform in intensiven Praxistests für den Monitorbetrieb optimiert worden.

Alle CONTOUR X-Lautsprecher sind wirksam vor dem Eindringen von Schmutz und Nässe geschützt, die Speakon-Anschlüsse sind zusätzlich durch Gummikappen abgedichtet. Alle Montagepunkte sind innerhalb des Gehäuses durch Stahlplatten oder –winkel gegengelagert. Das verteilt auftretende Lasten auf größere Flächen und trägt zudem zur Versteifung des Gehäuses bei.

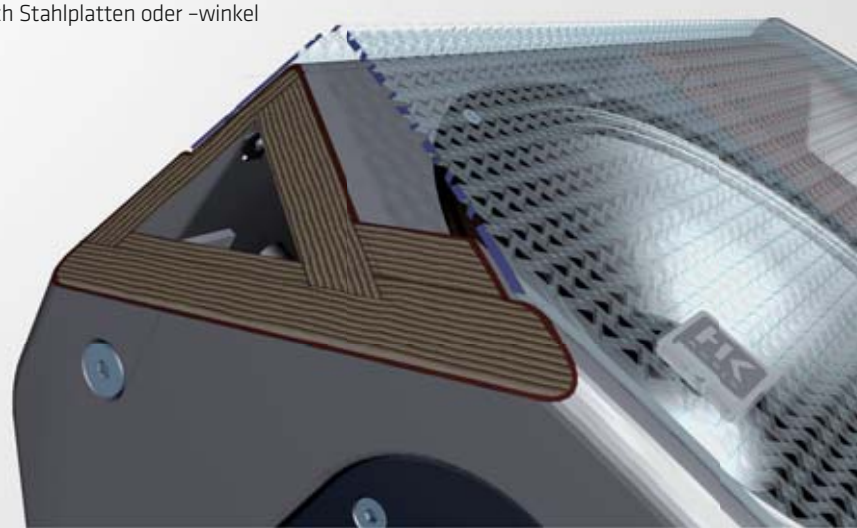

## Flexibilität

**Die CONTOUR X-Serie bietet eine Fülle durchdachter Ausstattungsdetails, die sie zu einer außergewöhnlich vielseitig einsetzbaren Familie von Beschallungswerkzeugen macht.**

Zwei verschiedene Aufstellwinkel (CX 12 und CX 15) ermöglichen den praxisgerechten Einsatz als Bühnenmonitor auf größeren und kleineren Bühnen. Hier spielen auch die zusätzlichen NL4-Speakon-Anschlüsse in Deckel und Boden ihre Vorteile aus: Monitorlinien können mit kurzen Kabeln und nach unten zeigendem Anschlussfeld durchverbunden werden. Dazu können auf einer NL4-Leitung zwei Endstufensignale geführt werden, wobei mit dem „Pin Assignment"-Schalter die Box dann einem der beiden Wege zugeordnet wird. Insgesamt sorgt das für ein aufgeräumtes Bühnenbild mit kurzen Kabelwegen.

Die HF-Hörner sind um 90 Grad drehbar, so können die CONTOUR X-Lautsprecher in ihren Abstrahleigenschaften optimal an jede Anwendungssituation angepasst werden.

Alle CONTOUR X-Modelle können auf alle erdenklichen Arten aufgestellt, montiert und geflogen werden. Ein wichtiger Gedanke bei der Konzeption war es, bei Standard-Anwendungen nicht unbedingt auf systemspezifisches Zubehör angewiesen zu sein. So ermöglicht z.B. der patentierte DuoTilt-Hochständerflansch eine sinnvolle vertikale Ausrichtung von - 3° bzw. - 7° bei der Verwendung von Standard-Boxenstativen.

Zu dieser Philosophie gehört auch die akustische Abstimmung, die einen externen Controller nicht zwingend erforderlich macht. Alle CONTOUR X-Modelle sind mit zahlreichen Montagegewinden und einem Aeroquip-Safety-Point ausgestattet. Der in der Breite einstellbare Flugbügel (TB-XQ) passt sowohl zur CX 12 als auch zur CX 15. Die Montage erfolgt wahlweise konventionell mit Schrauben oder über Quick Release Pins – letzteres als praxisgerechte Lösung überall dort, wo ein besonders zeitsparender Auf- und Abbau gefordert ist.

## Wirtschaftlichkeit

**Die CONTOUR X-Serie bietet zahlreiche Eigenschaften, die sie im Vergleich zu einer außergewöhnlich wirtschaftlichen Familie von Beschallungswerkzeugen macht.**

CONTOUR X wurde als Bestandteil einer Werkzeugfamilie gedacht. Innerhalb des HK Audio Rental Portfolios heißt das: die Endstufenracks, die Software und die Subwoofer der C-SUB-Serie passen nahtlos sowohl zu CONTOUR X als auch zu den COSMO Line Arrays. Das erspart zusätzliche Investitionen, Schulungsaufwand und Lagerfläche.

Auch innerhalb der CONTOUR X-Serie sind bestimmte Zubehörkomponenten für mehrere Modelle einsetzbar. So sind z.B. die Flugrahmen in der Breite einstellbar und passen sowohl für die CX 12 als auch für die CX 15. In der Praxis heißt das geringere Investitionen und vereinfachtes Handling.

Beste Materialien und die Premium-Verarbeitung ‚Made in St. Wendel' sind eine wichtige Voraussetzung für die sprichwörtliche Haltbarkeit und den Werterhalt unserer Produkte – für CONTOUR X gilt dies in besonderem Maß.

Sprachbeschallung, Bühnenmonitoring, Club PA, Sidefill, Frontfill – es gibt nicht viele Anforderungsprofile, die CONTOUR X nicht auf höchstem Niveau abdeckt.

Auf welcher Veranstaltung würden Sie CONTOUR X nicht einsetzen?

# CONTOUR CX 8

**Die CX 8 ist eine besonders kompakte, jedoch extrem leistungsfähige und flexibel einzusetzende Punktschallquelle.**

Auffallend bei der CX 8 sind der überdurchschnittlich hohe Wirkungsgrad und das tief reichende Frequenzspektrum. Höchstwertige Komponenten und die aufwendige Frequenzweiche garantieren eine präzise Signalauflösung und hohe Maximalschalldruckpegel.

Ein per BEM-Simulation neu entwickeltes Hochtonhorn sorgt für ein gleichmäßiges Richtverhalten bis zu den allerhöchsten Frequenzen.

Als unauffälliger Hochleistungs-Bühnenmonitor, als elegantes Frontfill auf der Bühnenkante oder als kompakte Club-PA zusammen mit einem CS 118 oder CS 218 Subwoofer – die CX 8 sorgt immer außergewöhnlich hochwertige Ergebnisse.

| | |
|---|---|
| Nennbelastbarkeit: | 300 W |
| Programm-Belastbarkeit: | 600 W |
| Spizenbelastbarkeit: | 1200 W |
| Frequenzgang - 10 dB: | 65 Hz – 20 kHz |
| Frequenzgang +/-3 dB: | 76 Hz – 19 kHz |
| Richtverhalten: | 80° x 60°, drehbares CD-Horn |
| Kennschalldruckpe-gel 1 W @ 1 m: | 95 dB (100 Hz – 10 kHz), Vollraum |
| Max. SPL @ 10 % THD (EN 60268-21:2018): | 127 dB |
| Elektrische Impedanz: | 8 Ohm |
| Tief-/Mittelton-lautsprecher: | 8" Neodym, 2,5"-Schwingspule |
| Hochtontreiber: | 1", 1,4"-Schwingspule |
| Trennfrequenz: | 2,2 kHz, 24 dB/Oktave |
| Anschlüsse: | 4x Speakon NL4, Pin-Belegung umschaltbar |
| Gehäuse: | rechte und linke Variante, Birke Multiplex |
| Aufstellwinkel: | 30°/90° (Monitor- und Frontfill-Anwendung) |
| Gehäuseoberfläche: | PU-Beschichtung |
| Schutzgitter: | Antikorrosiv beschichtetes Stahlgitter mit hinterlegtem Akustikschaumstoff |
| Griffe: | 1x Griffmulde |
| Flugpunkte: | 4x M8, 1x Aeroquip |
| Hochständerflansch: | HK Audio MonoTilt (- 3°) |
| Gewicht: | 10,4 kg/ 22,9 lbs |
| Abmessungen (B x H x T): | 25,1 x 42,3 x 27 cm<br>9-7/8 x 16-21/32 x 10-5/8 " |
| Zubehör: | Montagebügel TB-X8, Anschlagpunkt AP 8, Schutzhülle, Touring Flightcase (4x CX 8) |

## Horizontales Richtverhalten

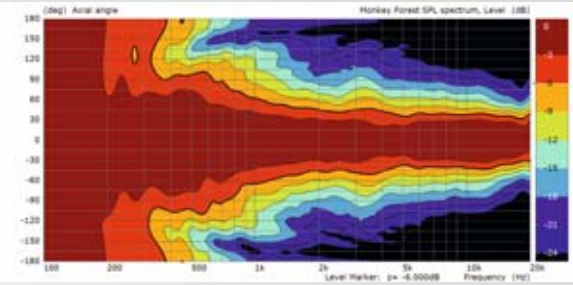

## Vertikales Richtverhalten

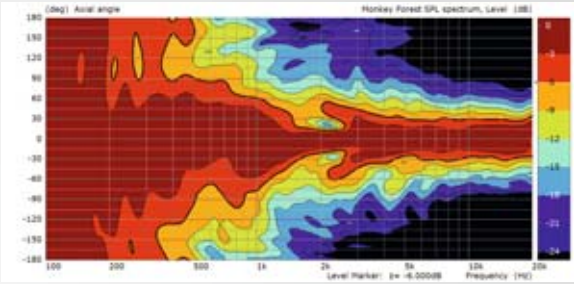

## Frequenzgang (mit Controller)

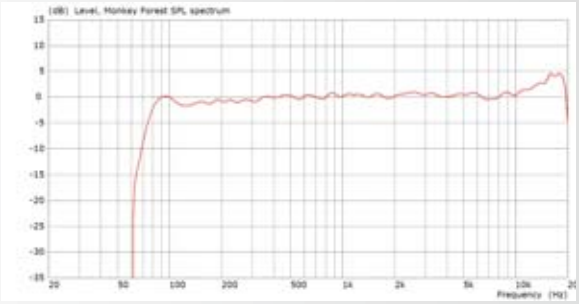

## Max. SPL @ 1,2 kW (blau = 3 % THD, rot = 10 % THD)

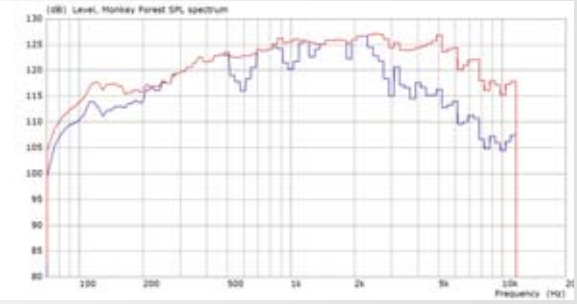

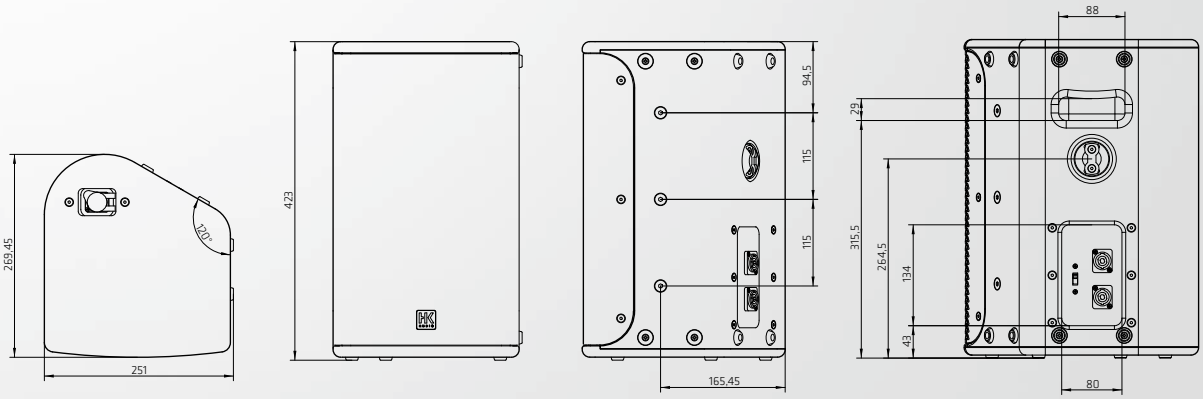

# CONTOUR CX 12

**Die CX 12 ist ein kompakter, multifunktionaler Hochleistungs-Punktstrahler, der bei verschiedensten Anwendungen Ergebnisse auf höchstem Niveau garantiert.**

Herausragende Merkmale sind der außerordentlich hohe nutzbare Schalldruckpegel und die exzellente Wiedergabetreue. Der homogene Phasenverlauf, der bemerkenswert große Dynamikumfang und das BEM (Boundary Element Method)-optimierte Hochtonhorn bilden die Grundlage für eine auffallend detaillierte Auflösung, ein sehr präzises Abstrahlverhalten und einfaches Clustering.

Für symmetrische Monitoranordnungen ist die CX 12 sowohl als linke als auch als rechte Gehäusevariante erhältlich.

Einsatzbereiche: Fullrange-Beschallung, Nahfeld-Beschallungen mit hohen SPL-Anforderungen, z.B. als FOH-Topteil, Frontfill, Sidefill oder als Drumfill-Topteil sowie Monitoring auf großen Bühnen.

| | |
|---|---|
| Nennbelastbarkeit: | 500 W |
| Programm-Belastbarkeit: | 1000 W |
| Spitzenbelastbarkeit: | 2000 W |
| Frequenzgang - 10 dB: | 61 Hz – 19 kHz |
| Frequenzgang +/-3 dB: | 70 Hz – 18 kHz |
| Richtverhalten: | 75° x 55°, drehbares CD-Horn |
| Kennschalldruckpe-gel 1 W @ 1 m: | 99 dB (100 Hz – 10 kHz), Vollraum |
| Max. SPL @ 10 % THD (EN 60268-21:2018): | 131 dB |
| Elektrische Impedanz: | 8 Ohm |
| Tief-/Mitteltonlautsprecher: | 12" Neodym, 3"-Schwingspule |
| Hochtontreiber: | 1,4", 3"-Schwingspule |
| Trennfrequenz: | 1,2 kHz, 24 dB/Oktave |
| Anschlüsse: | 4x Speakon NL4, Pin-Belegung umschaltbar |
| Gehäuse: | rechte und linke Variante, Birke Multiplex |
| Aufstellwinkel: | 35°/55° (Monitoranwendung) |
| Gehäuseoberfläche: | PU-Beschichtung |
| Schutzgitter: | Antikorrosiv beschichtetes Stahlgitter mit hinterlegtem Akustikschaumstoff |
| Griffe: | 3x Griffmulde |
| Flugpunkte: | 10x M10, 1x Aeroquip |
| Hochständerflansch: | HK Audio DuoTilt (- 3°/- 7°) |
| Gewicht: | 22,8 kg/ 50,3 lbs |
| Abmessungen (B x H x T): | 37 x 66,8 x 32,3 cm<br>14-9/16 x 26-19/64 x 12-23/32 " |
| Zubehör: | Flugbügel TB-XQ, Anschlagpunkt AP 10, Schutzhülle, Touring Flightcases (2x CX 12 und 4x CX 12) |

## Horizontales Richtverhalten

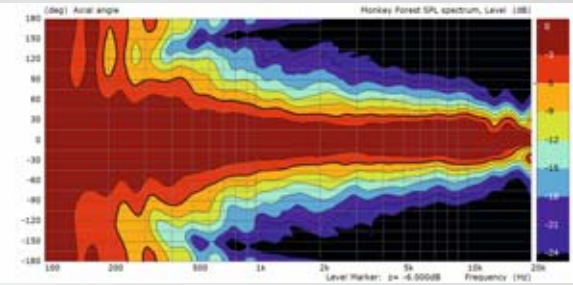

## Vertikales Richtverhalten

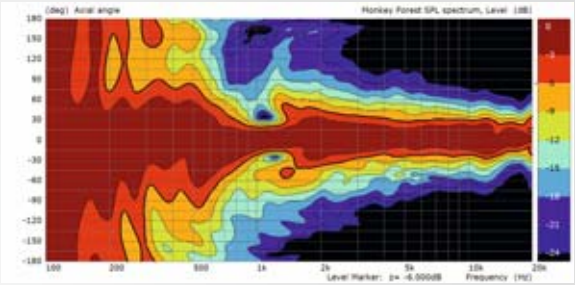

## Frequenzgang (mit Controller)

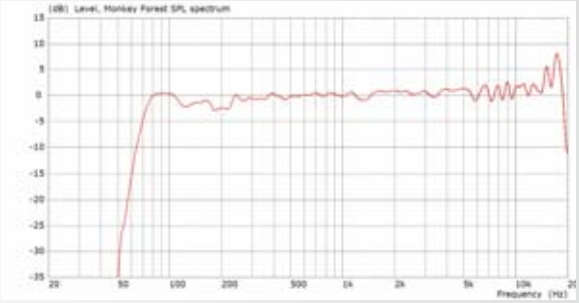

## Max. SPL @ 1,5 kW (blau = 3 % THD, rot = 10 % THD)

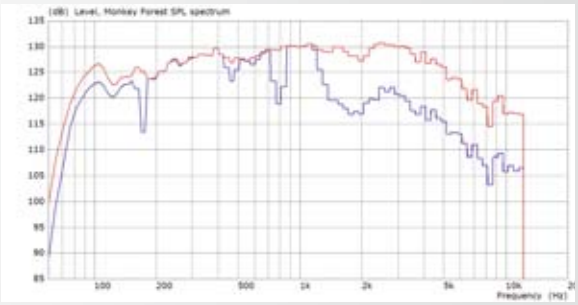

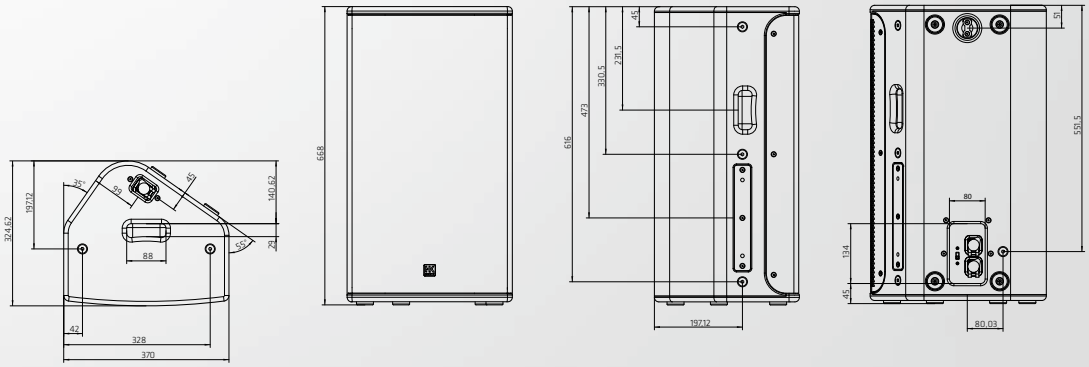

# CONTOUR CX 15

**Die CX 15 ist ein kompakter, multifunktionaler Punktstrahler mit erweiterter Basswiedergabe.**

Die CX 15 ist sehr hoch belastbar, überdurchschnittlich verzerrungsarm und verfügt über einen hohen Wirkungsgrad. Dies resultiert in einem außerordentlich hohen nutzbaren Schalldruckpegel, der durch das große 1,4"-Hochtonhorn sowie den Tieftöner mit außergewöhnlich belastbarer 3,5"-Schwingspule umgesetzt werden.

Hinzu kommt ein erweiterter Tieftonbereich, der die CX 15 ideal für bassintensive Anwendungen (z.B. als Drumfill) oder als bassstarkes, unaufwändiges FOH-System geeignet macht.

Dabei verfügt sie wie jedes CONTOUR X-Modell über eine sehr analytische Auflösung und eine vorbildliche Wiedergabetreue.

Einsatzbereiche: Fullrange-Beschallung, Nahfeld-Beschallungen mit hohen SPL-Anforderungen, z.B. als FOH-Topteil, Frontfill, Sidefill oder als Drumfill sowie Monitoring auf großen Bühnen. Zur Bildung symmetrischer Monitorpaare ist die CX 15 sowohl als linke als auch als rechte Variante erhältlich.

| | |
|---|---|
| Nennbelastbarkeit: | 700 W |
| Programm-Belastbarkeit: | 1400 W |
| Spitzenbelastbarkeit: | 2800 W |
| Frequenzgang - 10 dB: | 55 Hz – 19 kHz |
| Frequenzgang +/-3 dB: | 69 Hz – 18 kHz |
| Richtverhalten: | 75° x 55°, drehbares CD-Horn |
| Kennschalldruckpegel 1 W @ 1 m: | 99 dB (100 Hz – 10 kHz), Vollraum |
| Max. SPL @ 10 % THD (EN 60268-21:2018): | 132 dB |
| Elektrische Impedanz: | 8 Ohm |
| Tief-/Mitteltonlautsprecher: | 15" Neodym, 3,5"-Schwingspule |
| Hochtontreiber: | 1,4", 3"-Schwingspule |
| Trennfrequenz: | 1,2 kHz, 24 dB/Oktave |
| Anschlüsse: | 4x Speakon NL4, Pin-Belegung umschaltbar |
| Gehäuse: | rechte und linke Variante, Birke Multiplex |
| Aufstellwinkel: | 35°/55° (Monitoranwendung) |
| Gehäuseoberfläche: | PU-Beschichtung |
| Schutzgitter: | Antikorrosiv beschichtetes Stahlgitter mit hinterlegtem Akustikschaumstoff |
| Griffe: | 4x Griffmulde |
| Flugpunkte: | 10x M10, 1x Aeroquip |
| Hochständerflansch: | HK Audio DuoTilt (- 3°/- 7°) |
| Gewicht: | 29,1 kg/ 64,2 lbs |
| Abmessungen (B x H x T): | 45 x 75,3 x 39,1 cm<br>17-23/32 x 29-41/64 x 15-25/64 " |
| Zubehör: | Flugbügel TB-XQ, Anschlagpunkt AP 10, Schutzhülle, Touring Flightcases (2x CX 15) |

## Horizontales Richtverhalten

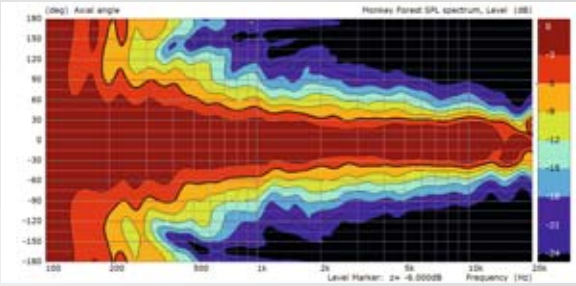

## Vertikales Richtverhalten

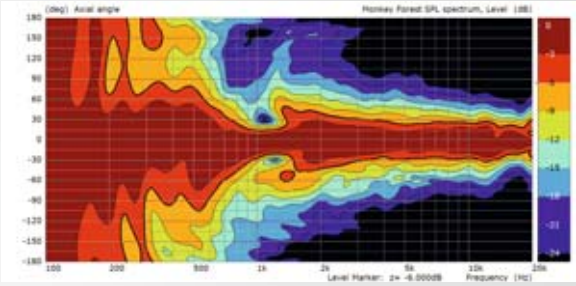

## Frequenzgang (mit Controller)

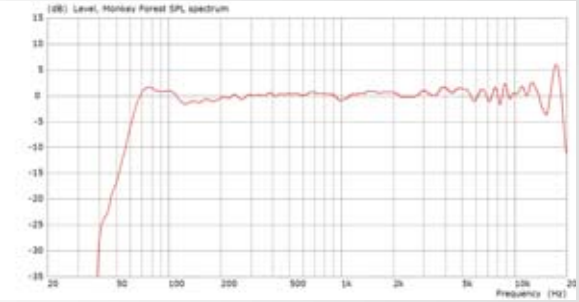

## Max. SPL @ 2 kW (blau = 3 % THD, rot = 10 % THD)

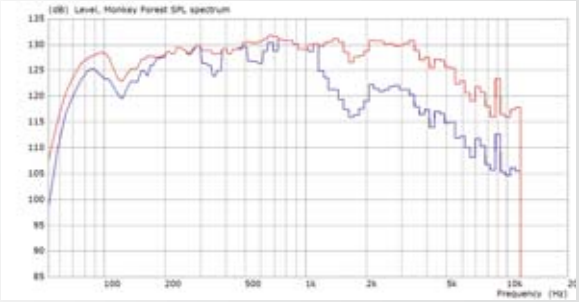

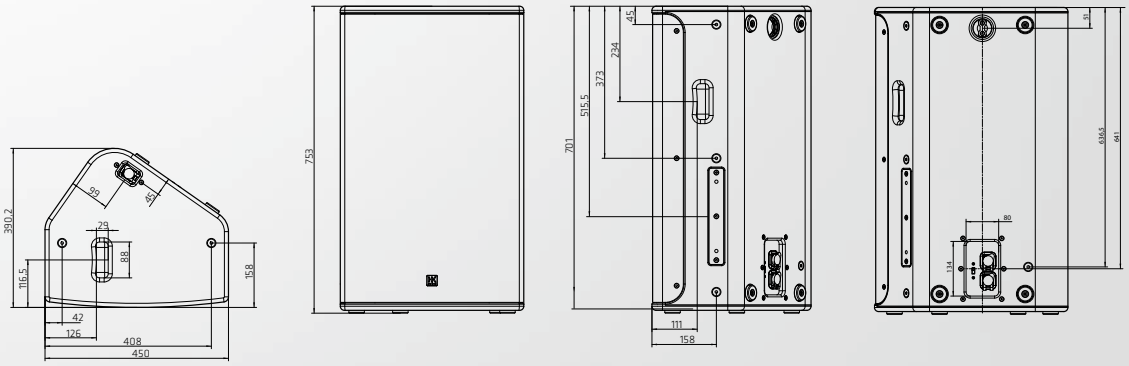

# C SUBS

**Die Subwoofer der C SUB-Familie sind extrem hoch belastbar, bieten einen hohen Wirkungsgrad und liefern eine beeindruckende Tiefbass-Performance. Sie sind für den Einsatz mit den CONTOUR X-Punktstrahlern und den COSMO-Line-Arrays optimiert und erfüllen entsprechend hohe Komponenten- und Verarbeitungsstandards.**

Die C-Serie-Subwoofer sind mit insgesamt vier Speakon NL4-Anschlüssen (zwei hinten und zwei vorn zur einfachen Verkabelung z.B. in Cardioid- oder End-fire-setups) ausgestattet. Mitteles des Pin-Assignment-Schalters kann einem C SUB das gewünschte Signal von einer vieradrigen Leitung zugewiesen werden.

Sowohl der CS 118 als auch der CS 218 sind hinsichtlich ihres Frequenz- und Phasenverlaufs sowie in den Gehäusemaßen aufeinander abgestimmt. So können sie einfach zu perfekt spielenden Clustern kombiniert werden.

Die Gehäuse aus Birke Multiplex sind PU-beschichtet und die massiven Stahlfrontgitter sind antikorrosiv behandelt. Die Speakon-Anschlussbuchsen sind durch Verschlusskappen vor dem Eindringen von Schmutz und Feuchtigkeit geschützt. Insgesamt bieten die C SUBs alle Voraussetzungen für hohen Werterhalt und einen langen, störungsfreien Betrieb im rauhen Alltag des professionellen Anwenders. Zum Betrieb dieser hoch belastbaren Subwoofer empfehlen wir die leistungsstarken Endstufen der LAB.Gruppen PLM+ bzw. Powersoft X-Serie. Für diese Controller Amps stehen auch spezielle Filtersettings zur Bildung von Cardioid- oder End-Fire-Anordnungen zur Verfügung.

## C SUB 118

Kompakter, direktstrahlender Hochleistungs-1x 18"-Subwoofer mit großen Bassreflexöffnungen. Der hohe Wirkungsgrad und die extrem hohe Belastbarkeit sorgen für einen ungewöhnlich großen dynamischen Headroom bis in die tiefsten Frequenzbereiche. Der 18"-Hochleistungswandler verfügt über eine passive Zwangskühlung des Magnetsystems. So wird sichergestellt, dass die Schwingspule auch bei stundenlangem Dauerbetrieb bestmöglich gekühlt wird.

## C SUB 218

Kompakter, direktstrahlender Höchstleistungs-2x18"-Subwoofer. Die Abmessungen orientieren sich wie beim kleineren CS 118 an den genormten Paletten- bzw. Truck-Maßen. Aufgrund der durchdachten Gehäuseausführung liegt das Gewicht bei nur 88 kg und somit 7 kg weniger als im Vergleich zu zwei CS 118.

| C SUB 118 | |
|---|---|
| Nennbelastbarkeit: | 1600 W |
| Programm-Belastbarkeit: | 3200 W |
| Frequenzgang - 10 dB: | 31 Hz – 120 Hz |
| Frequenzgang +/-3 dB: | 35 Hz – 120 Hz |
| Kenschalldruckpe-<br>gel 1 W @ 1 m: | 91 dB (30 Hz – 120 Hz), Vollraum |
| Max. SPL @ 10 % THD<br>(EN 60268-21:2018): | 121 dB |
| Nennimpedanz: | 8 Ohm |
| Lautsprecher: | 18" Neodym, 4"-Schwingspule |
| Anschlüsse: | 4x Speakon NL4 (front- und rück-<br>seitig), Pin-Belegung umschaltbar |
| Gehäuse: | Birke Multiplex |
| Gehäuseoberfläche: | PU-Beschichtung |
| Schutzgitter: | Antikorrosiv beschichtetes<br>Stahlgitter mit hinterleg-<br>tem Akustikschaumstoff |
| Griffe: | 4x ergonomische Griffe |
| Hochständerflansch: | M20-Gewindeflansch |
| Gewicht: | 47,5 kg/ 105 lbs |
| Abmessungen (B x H x T): | 60 x 60,8 x 78 cm<br>23-5/8 x 23-5/8 x 30-45/64 " |
| Zubehör: | Rollbrett CS-WB1, Schutzhülle CS-WB1 |

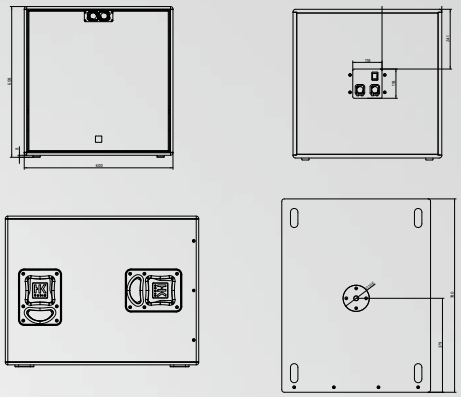

**Max. SPL @ 2 kW** (blau = 3 % THD, rot = 10 % THD)

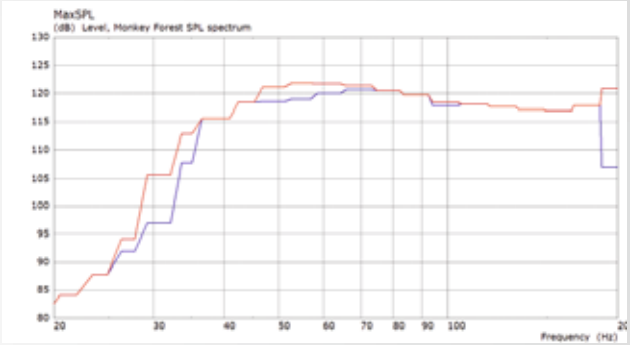


| C SUB 218 | |
|---|---|
| Nennbelastbarkeit: | 3000 W |
| Programm-Belastbarkeit: | 6000 W |
| Frequenzgang - 10 dB: | 25 Hz - 100 Hz |
| Frequenzgang +/-3 dB: | 27 Hz - 100 Hz |
| Kennschalldruckpe-<br>gel 1 W @ 1 m: | 93 (30 Hz – 100 Hz), Vollraum |
| Max. SPL @ 10 % THD<br>(EN 60268-21:2018): | 126 dB |
| Elektrische Impedanz: | 4 Ohm |
| Lautsprecher: | 2x 18" Neodym, 4"-Schwingspule |
| Anschlüsse: | 4x Speakon NL4 (front- und rück-<br>seitig), Pin-Belegung umschaltbar |
| Gehäuse: | Birke Multiplex |
| Gehäuseoberfläche: | PU-Beschichtung |
| Schutzgitter: | Antikorrosiv beschichtetes<br>Stahlgitter mit hinterleg-<br>tem Akustikschaumstoff |
| Griffe: | 8x ergonomische Griffe |
| Hochständerflansch: | 2x M20 Gewindeflansch |
| Gewicht: | 88 kg / 194 lbs |
| Abmessungen (B x H x T): | 120,8 x 60,8 x 78 cm<br>47-1/4 x 23- 5/8 x 30-45/64 " |
| Zubehör: | Rollbrett CS-WB2, Schutzhülle CS-WB2 |

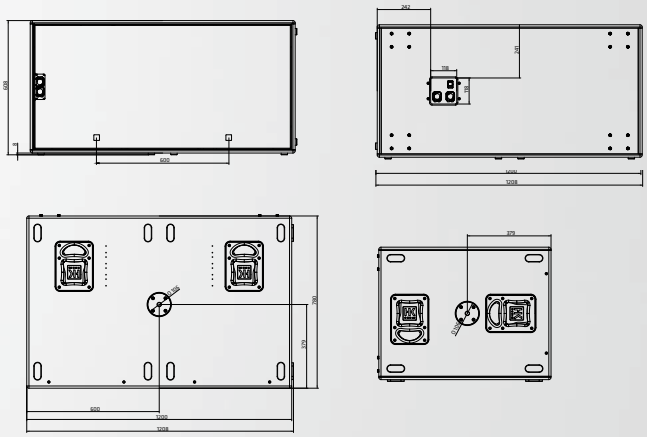

**Max. SPL @ 4 kW** (blau = 3 % THD, rot = 10 % THD)

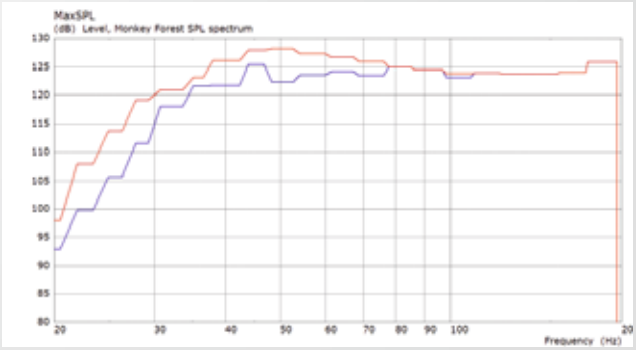

# ELEKTRONIK

**C-DRIVE 4 LB/PS oder C-DRIVE 8 LB/PS**

Die Verstärker-Racks C-DRIVE sind mit ihrer Shockmount-Aufhängung, Doppelschiebetüren, 100 mm-Blue Wheels und strapazierfähigen Ausführung bestens für den professionellen Einsatz gerüstet.

Entsprechend der CONTOUR X-Philosophie bieten die Endstufen zusammen mit der PB-8 Patchbay eine hohe Flexibilität sowie einen breiten Einsatzbereich.

Als Verstärker-Plattformen werden die LAB.Gruppen PLM+ Serie (C-DRIVE 4/8 LB) sowie die Powersoft X-Serie (C-DRIVE 4/8 PS) unterstützt.

| Modell | Bsp. LAB.Gruppen PLM+ 12K44 |
|---|---|
| Produkt-Kategorie | 4-Kanal Controller-Amp |
| Maximaler Eingangspegel | +26 dBu |
| Gesamtleistung (1 kHz Burst mit 12 dB Crest Faktor) | 4x 3000 W @ 2 Ohm, alle Kanäle in Betrieb |
| Eingänge | 4x XLR, 4x AES/EBU, 2x RJ 45, 8x DANTE In/Out |
| Ausgänge | 2x Speakon NL4, 1x Speakon NL8 |
| Prozessor | LAKE |
| Netzwerk | DANTE |
| Amp-Gain | 22 - 44 dB |
| Netzspannung/ Frequenz | 100 - 240 V 50- 60 Hz |
| Abmessungen (BxHxT) | 48,5 x 8,8 x 42,5 cm |
| Gewicht | 16,5 kg / 36,4 lbs |

| Modell | Bsp. Powersoft X4 |
|---|---|
| Produkt-Kategorie | 4-Kanal Controller-Amp |
| Maximaler Eingangspegel | +27 dBu |
| Gesamtleistung (calculated, siehe Powersoft) | 4x 5200 W @ 2 Ohm, alle Kanäle in Betrieb |
| Eingänge | 4x XLR, 4x AES/EBU, 2x RJ 45, 8x DANTE In/Out |
| Ausgänge | 2x Speakon NL4 |
| Prozessor | Armonia |
| Netzwerk | Dante |
| Amp-Gain | 32 dB |
| Netzspannung/ Frequenz | 100 - 240 V 50- 60 Hz |
| Abmessungen (BxHxT) | 48,3 x 4,5 x 49,5 cm |
| Gewicht | 15 kg / 33 lbs |

Weitere technische Daten und Informationen entnehmen Sie bitte der Homepage des Herstellers.

# ZUBEHÖR

**TB-X8 (MS/1)**

Der TB-X8 (ehemals MS/1) dient als Flug- und Montagebügel für die CX 8-Lautsprecherbox. Der Bügel wird an der Seitenwand mittels zwei M8-Senkkopfschrauben befestigt und ermöglicht eine stufenlose Neigungsverstellung.

**Doppelgabel**

Die Doppelgabel dient zur Montage von zwei CX 8 auf einem Stativ, um bspw. bei gleichbleibender Standfläche eine horizontal breitere Abstrahlung zu schaffen.

**AP 8 und AP 10/B**

Optionale Anschlagpunkte für CX 8 (AP 8), CX 12 und CX 15 (AP 10/B), für die sichere Installation der Boxen an Stahlseilen oder Ketten.

**TB-XQ**

Universeller Neigebügel für die Montage der CX 12- und CX 15-Lautsprecher an Traversen, Decken oder Wandauslegern. Der Bügel wird werkzeugfrei mittels QRPs an den dafür vorgesehen seitlichen Befestigungsplatten montiert und ermöglicht die stufenlose Neigung der Box.

**Cover CONTOUR X Series**

Gepolsterte, verschließbare Transportschutzhüllen für den road-tauglichen Transport von CX 8, CX 12 und CX 15.

**Stereo Pole Add-on M20**

Das Ergänzungsset, speziell für Half-Stack-Systeme, besteht aus zwei höhenverstellbaren König & Meyer M20-Distanzstangen, zwei hochwertigen XLR- oder Speakon-Kabeln sowie einer Transporttasche.

**Flightcases**

Optionale Flightcases in schwarz für 4x CX 8, 2x CX 12, 4x CX 12 und 2x CX 15.

# BEISPIEL-KONFIGURATIONEN

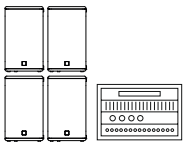

**CX 8 Solo**

Einsatzbereiche: Dezentrale Sprach- und Hintergrundbeschallung, Frontfill oder unauffälliges Bühnenmonitoring.

4-16x CX 8
1x C-DRIVE 4 LB oder C-DRIVE 4 PS

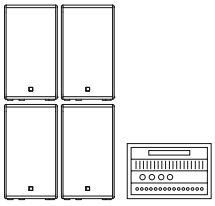

**CX 12/CX 15 Solo**

Einsatzbereiche: Sprach- und Musikbeschallung, Frontfills bei größeren PA-Systemen, Monitoring auf allen Bühnengrößen.

4-8x CX 12/CX 15
1x C-DRIVE 4 LB oder C-DRIVE 4 PS

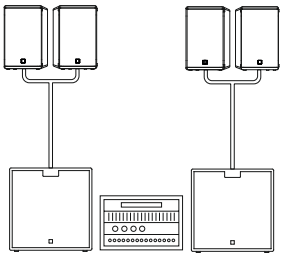

**CX 8/CS 118 Satelitten-System**

Einsatzbereiche: Roadshows und Präsentationen, Akustik-Gigs, etc..

4x CX 8
2x CS 118
2x Distanzstange
1x Doppelgabel
1x C-DRIVE 4 LB oder C-DRIVE 4 PS

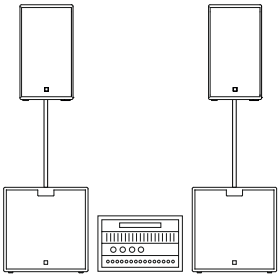

**CX 12/CX 15 mit CS 118/CS 218 Sub/Satelliten-System**

Einsatzbereiche: Club-Gigs, Sidefill auf mittelgroßen Bühnen, Drumfill, etc..

2x CX 12 bzw. CX 15
2x CS 118
2x Distanzstange
1x C-DRIVE 4 LB oder C-DRIVE 4 PS

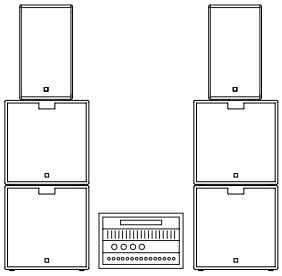

**CX 12/CX 15 mit CS 118/CS 218 Full Stack-System**

Einsatzbereiche: FOH System in Clubs, Sidefill auf größeren Bühnen, etc..

2x CX 12 bzw. CX 15
4x CS 118
1x C-DRIVE 4 LB oder C-DRIVE 4 PS

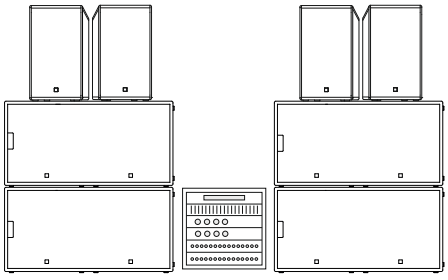

**CX 12/CX 15 mit CS 118 SUB/CS 218 doppeltes Full Stack-System**

Einsatzbereiche: FOH-System in Clubs und kleineren Hallen, Sidefill auf großen Bühnen, etc..

4x CX 12 bzw. CX 15
4x CS 218
1x C-DRIVE 8 LB oder C-DRIVE 8 PS

# MADE IN SANKT WENDEL, GERMANY ›

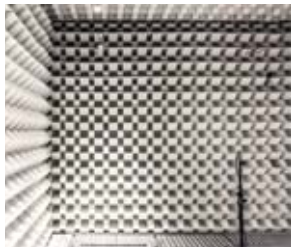

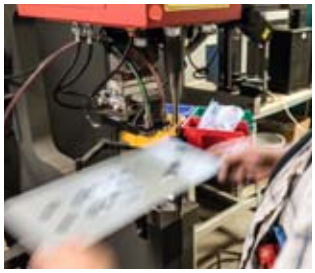

Bitte beachten Sie auch unsere Broschüre COSMO.

HK Audio®
Postfach 1509
66595 St. Wendel, Deutschland

info@hkaudio.com
www.hkaudio.com

© 2018/09 Music & Sales P.E. GmbH
Technische Änderungen vorbehalten.
MS D-3008, 9880874